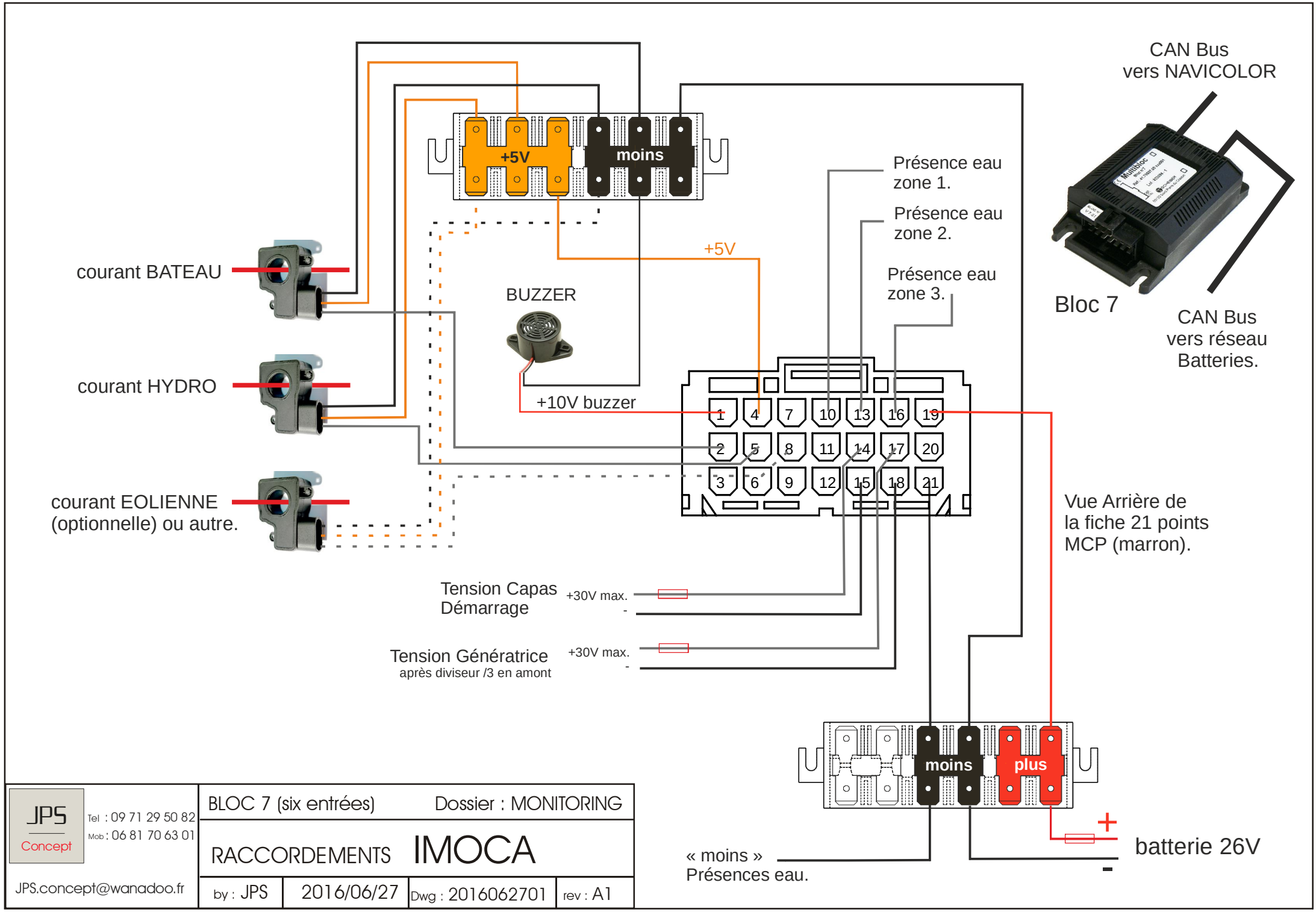
CAN Bus
vers NAVICOLOR
+5V
moins
Présence eau
zone 1.
Présence eau
zone 2.
Présence eau
zone 3.
+5V
courant BATEAU
BUZZER
Bloc 7
CAN Bus
vers réseau
Batteries.
courant HYDRO
+10V buzzer
1 4 7 10 13 16 19
2 5 8 11 14 17 20
3 6 9 12 15 18 21
courant EOLIENNE
(optionnelle) ou autre.
Vue Arrière de
la fiche 21 points
MCP (marron).
Tension Capas
Démarrage
+30V max.
-
Tension Génératrice
après diviseur /3 en amont
+30V max.
-
moins
plus
+
batterie 26V
-
« moins »
Présences eau.
JPS
Concept
Tel : 09 71 29 50 82
Mob : 06 81 70 63 01
JPS.concept@wanadoo.fr
BLOC 7 (six entrées)
Dossier : MONITORING
RACCORDEMENTS
IMOCA
by : JPS
2016/06/27
Dwg : 2016062701
rev : A1